TYPE DE REALISATION : **Fondation de support de ligne HT**

Fondation monobloc du mât N° 495

MAITRE DE L'OUVRAGE : Forces Motrices Valaisannes - FMV

Ligne FMV 65 kV Les Vorziers – Vernayaz – St-Triphon

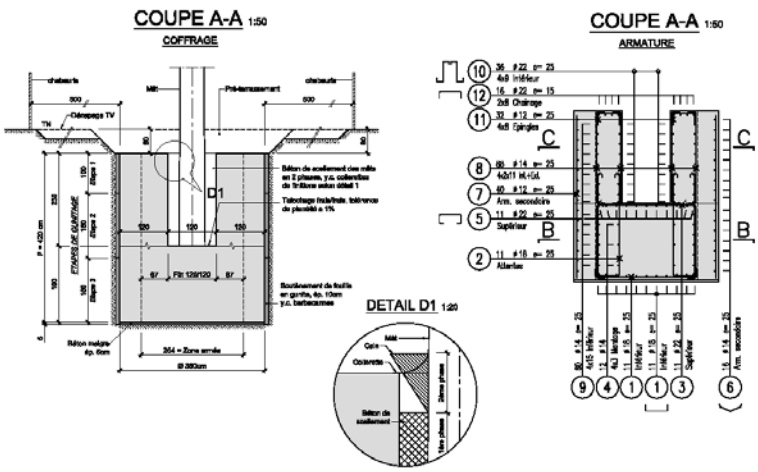

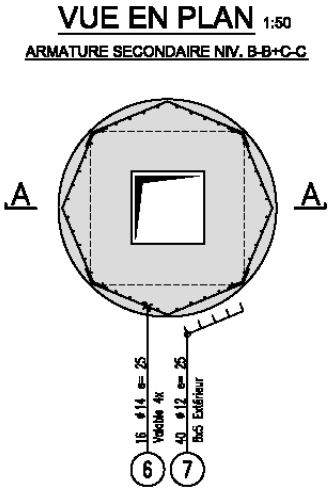

RENSEIGNEMENTS TECHNIQUES

- Fondation monobloc pour mât

Prestations réalisées: Projet d'ingénierie – soumission – direction locale des travaux

Réalisation : été 2008

Entreprise : Dénériaz Sion SA

Ingénierie des lignes de transport électrique ● www.transelec-ing.ch

Avenue des Boveresses 44 ● CH-1010 Lausanne ● Tél.: +41 21 654 44 88 ● Fax: +41 21 654 44 99